ОБЩЕСТВО С ОГРАНИЧЕННОЙ ОТВЕТСТВЕННОСТЬЮ
«НОВЫЕ ТРУБНЫЕ ТЕХНОЛОГИИ-ПЕРЕСВЕТ»
141320 РФ Московская обл., Сергиево-Посадский р-н, г. Пересвет, шоссе Москва-Архангельск, промзона, «Завод композитных материалов», дом 1, а/я 50, E-mail: info@ntt-peresvet.ru, тел/факс: +7(49654) 9-85-04

Жироуловитель СК-__-К
ТУ 4859–008–81652345-2016

РУКОВОДСТВО ПО ЭКСПЛУАТАЦИИ

Пересвет 2016

Содержание

1. Введение……. 3
2. Основные параметры и характеристики……. 3
3. Устройство и принцип действия……. 3
4. Комплект поставки и сведения о дополнительном оборудовании….. 4
5. Транспортирование и хранение……... 5
6. Указания по монтажу и вводу в эксплуатацию…….. 7
7. Обслуживание жироуловителя…… 9
8. Требования безопасности при обслуживании жироуловителя…… 9
9. Гарантии изготовителя……. 10

1. Введение

Жироуловитель, изготовленный на заводе «НТТ-Пересвет» из стеклокомпозита по ТУ 4859–008–81652345-2016, представляет собой изделие полной заводской готовности и предназначен для обеспечения очистки производственных сточных вод мясокомбинатов, пунктов общественного питания, торговых центров и т.д. от содержащихся в них жиров животного и растительного происхождения, а также взвешенных веществ, с дальнейшим сбросом очищенных стоков в сети городской канализации. Установка жироуловителя защищает сеть канализации от закупорки жировыми отложениями и предотвращает гибель активного ила на биологических очистных сооружениях.

2. Основные параметры и характеристики

Параметры каждого жироуловителя, изготовленного на заводе «НТТ-Пересвет», рассчитаны в соответствии с техническим заданием, применительно к конкретному проекту и соответствуют проектным характеристикам прочности, устойчивости, химической стойкости и производительности. Устойчивость корпуса жироуловителя к расчетным нагрузкам от воздействия грунта и грунтовых вод, климатическим воздействиям и к агрессивному химическому воздействию среды обеспечивается изготовлением корпуса жироуловителя на базе трубы с заданными свойствами, произведённой по технологии «НТТ» в соответствии с ТУ 2296-004-99675234-2007. Основные параметры жироуловителя указываются в паспорте изделия.

3. Устройство и принцип действия

Конструкция жироуловителя состоит из цилиндрического резервуара, разделённого перегородками на отсеки, подводящего и отводящего патрубков, колодцев обслуживания с крышками. За время ламинарного движения потока воды в жироуловителе, жир успевает всплыть, а взвешенные вещества осесть на дно под действием гравитации из-за разницы удельных весов жира, воды и взвешенных веществ – очистка идет на нерасходных материалах. Жироуловитель предназначен для подземного размещения и, в зависимости от производительности, может быть скомпонован в вертикальном или горизонтальном исполнении.

Устройство жироуловителя показано на рисунке 1.

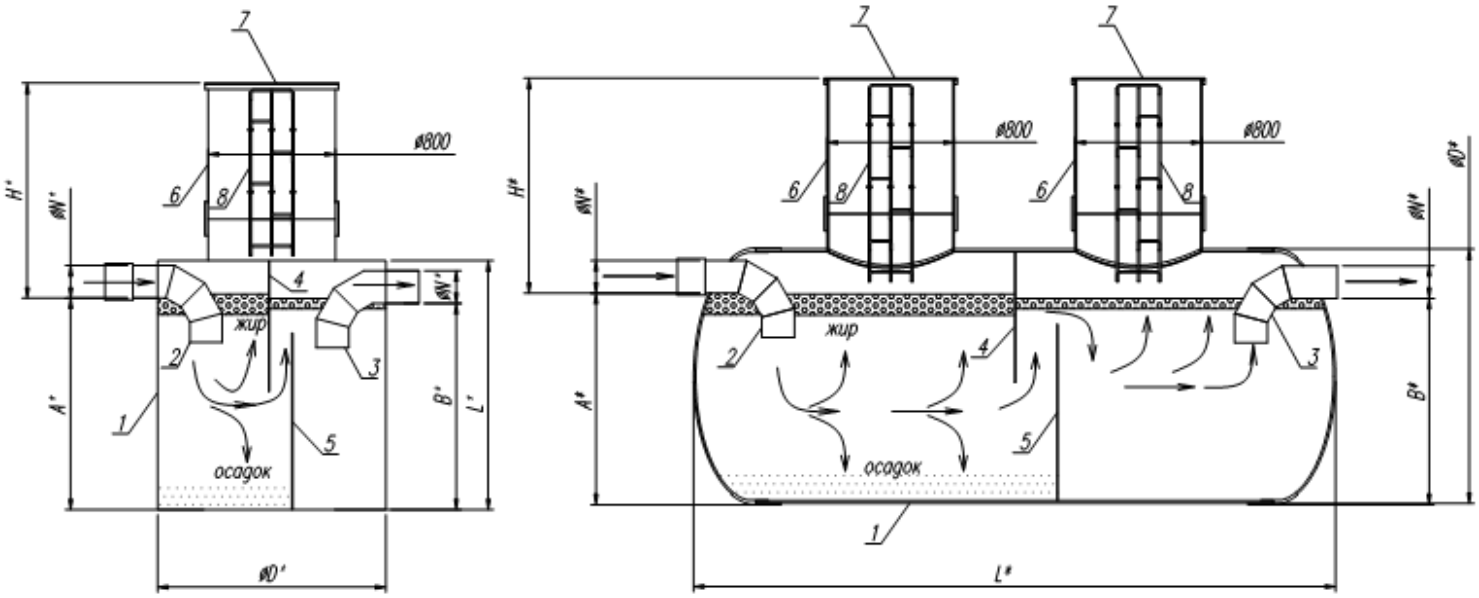

а) Вертикальное исполнение б) Горизонтальное исполнение

1 – Корпус жироуловителя; 2 – Входной патрубок; 3 – Выходной патрубок; 4 – Разделительная перегородка; 5 – Перелив; 6 - Колодец обслуживания; 7 – Крышка колодца обслуживания; 8 – Лестница из коррозионностойкой стали; * - Габаритные и посадочные размеры - указаны в техническом паспорте пескоотделителя.

Рисунок 1 – Устройство жироуловителя.

4. Комплект поставки и сведения о дополнительном оборудовании

4.1 Комплект поставки включает:

- изделие, укомплектованное согласно спецификации поставки;
- комплект технической документации.

4.2 Комплект технической документации:

- технический паспорт изделия;
- руководство по эксплуатации;
- сборочный чертеж со спецификацией;
- паспорта на каждое покупное комплектующее изделие;
- протокол заводских испытаний изделия.

4.3 Базовый комплект поставки жироуловителя представлен в таблице 1.

Таблица 1

№ п/п	Наименование	Ед.изм.	Колич.
	Базовая комплектация		
1	Корпус жироуловителя с приформованными перегородками	шт	1
2	Входной патрубок DN____	шт	1
3	Выходной патрубок DN____	шт	1
4	Лестница из коррозионностойкой стали	шт	
5	Колодец обслуживания в комплекте с крышкой из стеклопластика	шт	

4.4 Если проектное решение заказчика содержит дополнительные требования к условиям эксплуатации жироуловителя, комплектация жироуловителя может быть дополнена установкой вентиляционных труб и датчиками контрольного устройства уровня жира и уровня осадка.

5. Транспортирование и хранение

5.1 Жироуловитель может перевозиться железнодорожным, автомобильным и водными видами транспорта в горизонтальном положении на открытых или закрытых платформах в соответствии с правилами перевозки грузов и техническими условиями погрузки и крепления грузов, действующими на данном виде транспорта.

5.2 Погрузочно–разгрузочные работы, складирование и транспортирование жироуловителя должны производиться с соблюдением мер, исключающих удары корпуса, смятие, кратковременное температурное воздействие выше 80°С и другие возможные повреждения корпуса из стеклопластика.

5.2 Подъем жироуловителя должен осуществляться с использованием мягких строп или ремней шириной не менее 80 мм с двойной сбалансированной строповкой в соответствии со схемами строповки, представленными на рисунках 2, 3, 4 и 5. Жироуловители длиной более 6 метров следует поднимать с использованием траверс и удерживать от разворота оттяжками. Жироуловители длиной более 12 метров целесообразно поднимать двумя кранами. Жироуловители в вертикальном исполнении следует поднимать за монтажные петли, установленные на заводе-изготовителе.

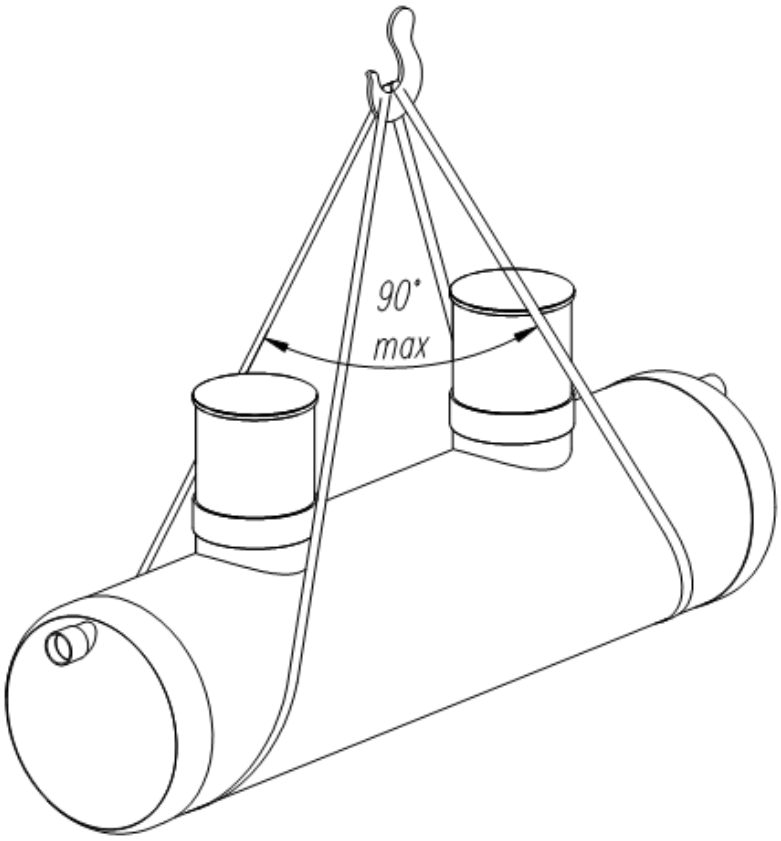

Рисунок 2 – Схема строповки жироуловителя длиной до 6 метров.

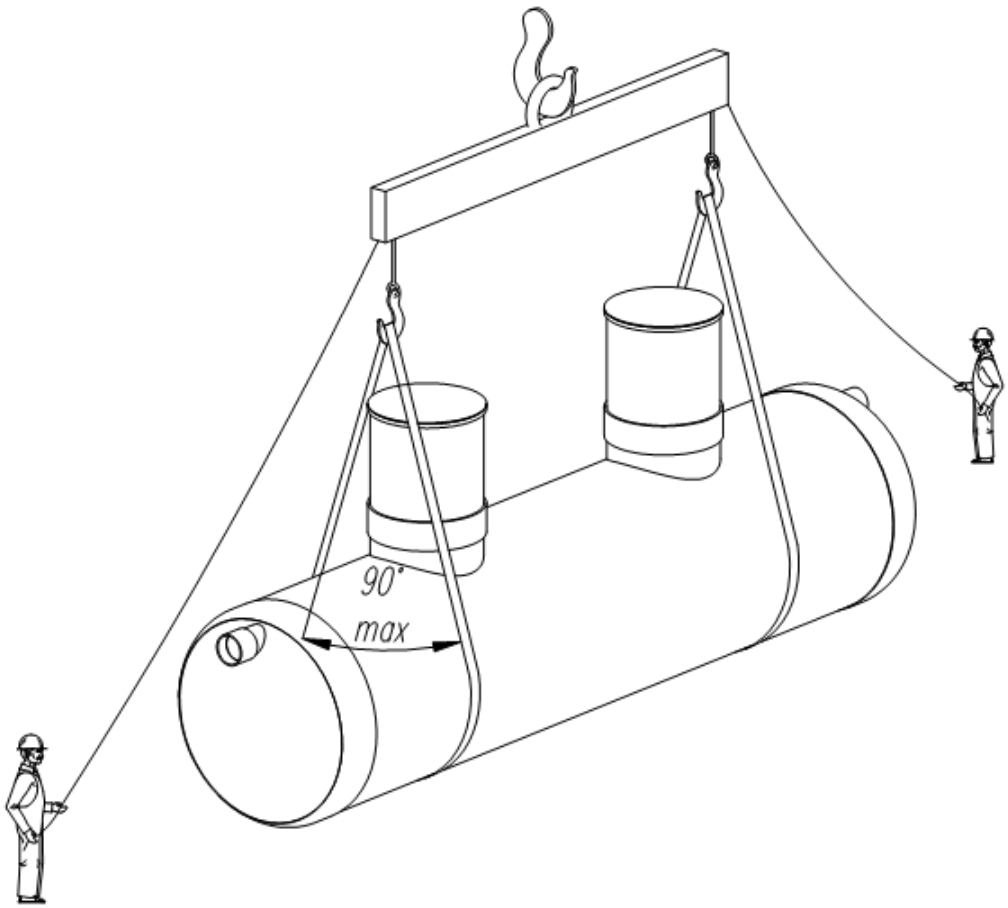

Рисунок 3 – Схема строповки жироуловителя длиной более 6 метров при подъёме с использованием траверсы, применяя оттяжки для предотвращения разворота.

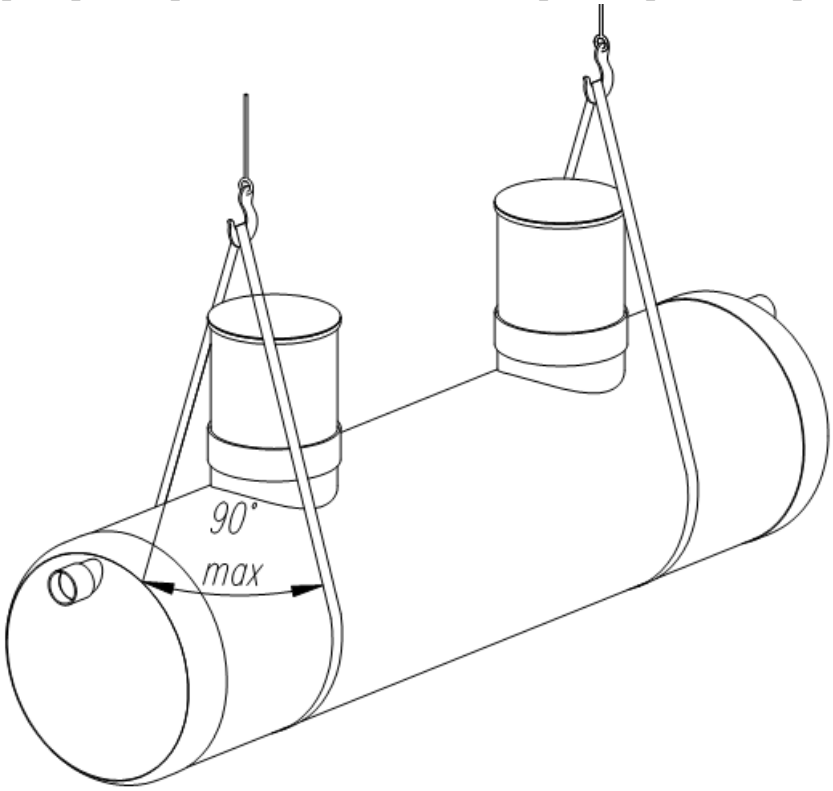

Рисунок 4 – схема строповки жироуловителя длиной более 12 метров при подъёме с использованием двух кранов.

5.3 Не допускается волочение жироуловителя по каким-либо поверхностям при складировании, транспортировке и при подготовке, и при проведении монтажных работ.

5.4 Жироуловитель может храниться под навесом или на открытых площадках при температуре окружающего воздуха от минус 50 до плюс 50°С при любых погодных условиях на расстоянии не менее 1 м от нагревательных приборов.

5.5 Жироуловители, не имеющие наружного защитного слоя, предохраняющего поверхность изделия от воздействия солнечных лучей, запрещается хранить на открытых площадках, не защищенных от прямых солнечных лучей, более 12-ти месяцев.

5.6 Условия хранения жироуловителей должны обеспечивать сохранность изделий от механических повреждений и падений. Жироуловители хранят в горизонтальном положении. На складе жироуловитель укладывается на деревянные бруски и опирается на плотное основание.

5.7 Рабочий персонал, осуществляющий погрузо-разгрузочные работы, должен быть проинструктирован о методах осторожного обращения с композиционными изделиями во время их складирования и перемещения.

6. Указания по монтажу и вводу в эксплуатацию

6.1 До начала монтажа жироуловителя должны быть выполнены все мероприятия по устройству котлована - земляные работы, устройство водопонижения, закрепление стен котлована шпунтом (при необходимости) и устройство монолитной железобетонной плиты, к которой жироуловитель горизонтального исполнения крепится стяжными синтетическими лентами (или лентами из коррозионностойкой стали на резиновой прокладке), а жироуловитель вертикального исполнения – анкерами для предотвращения всплытия под действием давления грунтовых вод. Параметры монолитной плиты, количество и тип стяжных лент, количество и размер анкеров рассчитываются специализированной проектной организацией.

6.2 Габариты котлована под установку жироуловителя определяются специализированной проектной организацией в соответствии с действующими нормативными документами и с учётом рекомендаций настоящего руководства.

Схема котлована под жироуловитель горизонтального исполнения представлена в разрезе на рисунке 5.

Рекомендуемые минимальные значения расстояния «А», обозначенного на схеме котлована приведены в таблице 2.

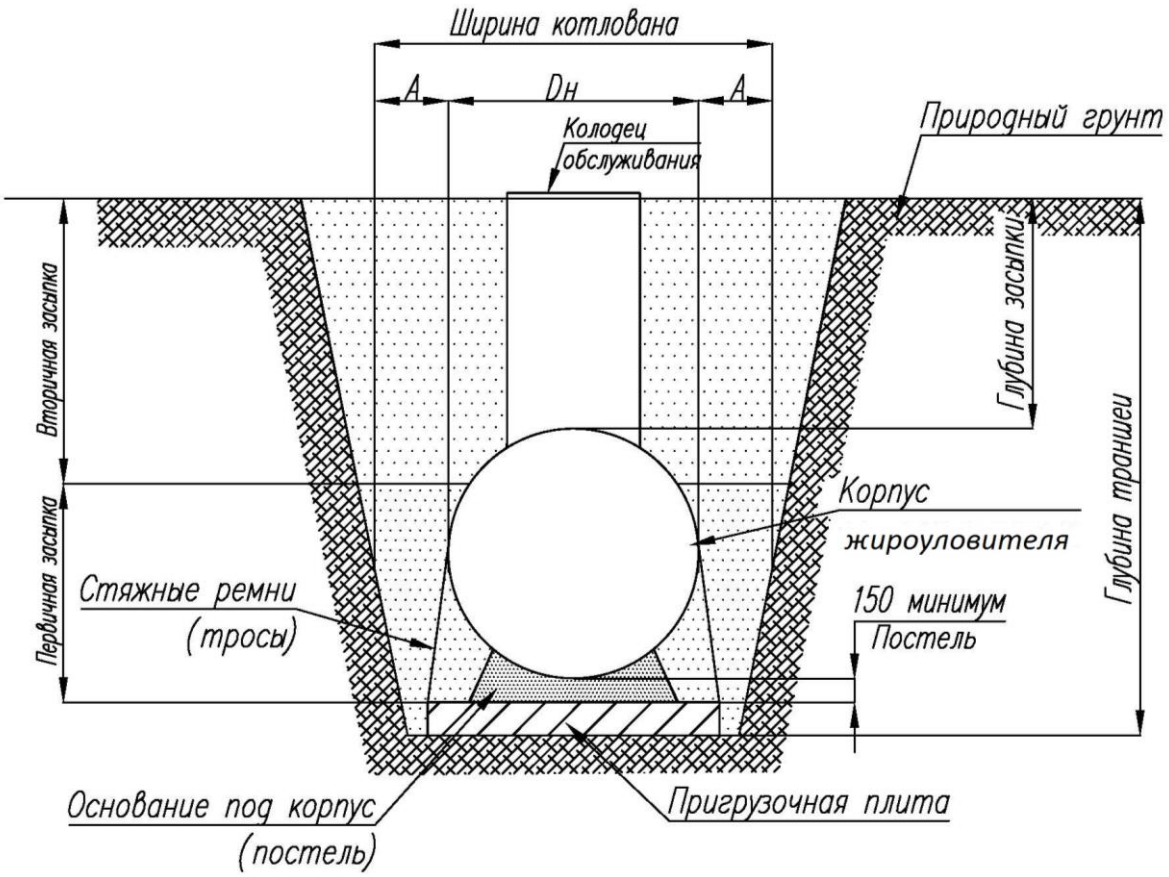

Рисунок 5 – Схема котлована в разрезе.

Таблица 2

Диаметр корпуса DN жироуловителя	**Расстояние «А», мм**
1200÷1600	450
1700÷2400	600

6.3 Перед установкой жироуловителя горизонтального исполнения, на железобетонной плите устраивается выравнивающий слой – основание под корпус (постель) толщиной 150 мм из песка с уплотнением. В песке не должны присутствовать гравий диаметром более 30 мм, комки глины, строительный мусор. Возможен вариант установки изделия после устройства выравнивающей стяжки по железобетонной плите и устройства поверх стяжки прокладки из резиновой ленты. Перед установкой жироуловителя вертикального исполнения, на железобетонную плиту укладывается выравнивающий слой раствора из цементно-песчаной смеси и на него ставится жироуловитель.

6.4 После установки жироуловителя горизонтального исполнения в проектное положение, производится его крепление стяжными лентами к закладным петлям монолитной железобетонной плиты. Зажимы стяжных синтетических лент и талрепы стальных лент должны быть расположены ближе к плите и не давить на корпус

жироуловителя. Жироуловитель вертикального исполнения крепится к железобетонной плите анкерами.

6.5 После закрепления жироуловителя производится послойная, с уплотнением виброплитой, обратная засыпка песчано-гравийной смесью на высоту 0,7 наружного диаметра корпуса. Обратная засыпка с уплотнением должна производиться одновременно с обеих сторон корпуса жироуловителя, чтобы избежать горизонтальных смещений корпуса.

6.6 После соединения входного и выходного патрубков жироуловителя с коллектором системы очистки ливневых стоков производится присоединение колодца обслуживания и вторичная засыпка жироуловителя песчано-гравийной смесью с послойным уплотнением.

6.7 Движение автотранспорта и строительной техники по грунту, после обратной засыпки котлована, над установленным жироуловителем не допускается.

6.8 Если проектом предусматривается организация автомобильного движения над жироуловителем, то в проекте необходимо предусмотреть устройство железобетонной разгрузочной плиты над жироуловителем, а комплект поставки жироуловителя дополнить компенсаторной муфтой, которая должна быть установлена на колодце обслуживания в месте стыковки с разгрузочной плитой.

6.9 После присоединению к коллектору сети канализации и обратной засыпки, жироуловитель готов к работе.

7. Обслуживание жироуловителя

7.1 Жироуловитель, изготовленный на заводе «НТТ-Пересвет» рекомендуется обслуживать не реже одного раза в месяц:

- Измерять толщину слоя жира, при достижении толщины слоя жира 150 мм – производить его откачку;
- Измерять толщину слоя осадка, при достижении толщины слоя осадка 30% объёма – производить его откачку;

7.2 Откачка содержимого жироуловителя должна производиться организациями, имеющими лицензию на транспортировку и утилизацию такого вида отходов.

7.3 Если жироуловитель оборудован датчиками уровня осадка и уровня жира, то обслуживание жироуловителя производится после их срабатывания.

7.4 Раз в шесть месяцев необходимо производить полную откачку жироуловителя, очищать датчики от загрязнений и тестировать их работоспособность.

7.4 После окончания работ по обслуживанию жироуловитель должен быть заполнен водой до высоты выходного патрубка.

8. Требования безопасности при обслуживании жироуловителя

8.1 При эксплуатации жироуловителя необходимо руководствоваться следующими нормативными документами:

– ГОСТ 12.3.006-75 «ССБТ. Эксплуатация водопроводных и канализационных сооружений. Общие требования безопасности»;
– МДК 3.02-2001 «Правила технической эксплуатации систем и сооружений коммунального водоснабжения и канализации»;

8.2 Обслуживание жироуловителя должно производиться персоналом, который прошел специальное обучение и ознакомлен с технической документацией на жироуловитель.

8.3 В резервуар жироуловителя допускается спускаться только после его длительного проветривания естественным способом с открытыми крышками (не менее 1 часа) с соблюдением правил обслуживания канализационных колодцев.

9. Гарантии изготовителя

9.1 Завод-изготовитель гарантирует соответствие жироуловителя требованиям ТУ 4859-008-81652345-2016 при соблюдении потребителем условий эксплуатации, транспортирования и хранения, установленных настоящим руководством по эксплуатации.

9.2 Завод-изготовитель не несёт ответственность по гарантийным обязательствам в случае использования изделия не по назначению.

9.3 Гарантийный срок на изделие – 2 года со дня приобретения.

9.4 Гарантийный срок на проведенные монтажные работы устанавливает организация, осуществившая монтаж.

9.5 Гарантия не распространяется на жироуловитель, получивший по вине пользователя механические повреждения.

9.6 Гарантия не распространяется на жироуловитель, получивший повреждения по причине использования с нарушением правил установленных настоящим руководством по эксплуатации.

9.7 Гарантия не распространяется на материалы, применяемые при проведении монтажных работ.

9.8 Гарантийный случай определяется специалистами производителя ООО «НТТ» и представителем торгующей организации.

9.9 Гарантия на изделие не распространяется:

- в случае повреждений, полученных в процессе погрузки, транспортировки и выгрузки Покупателем;
- в случае повреждений, полученных в процессе проведения работ по установке;
- в случае повреждений, полученных в процессе эксплуатации, несоответствующей необходимым требованиям, указанным ТУ 4859-008-81652345-2016, настоящим руководством по эксплуатации и другой технической документации, полученной при покупке.

9.10 Действие гарантии прекращается в случае ремонта или попыток ремонта изделия лицами (организациями) без согласования с производителем.